# SR0402 | Shaft dia.(軸径) φ4　Lead(リード)2mm | Ct7&Ct10

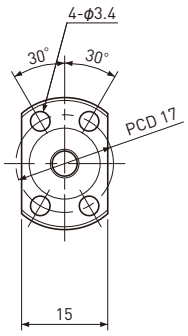


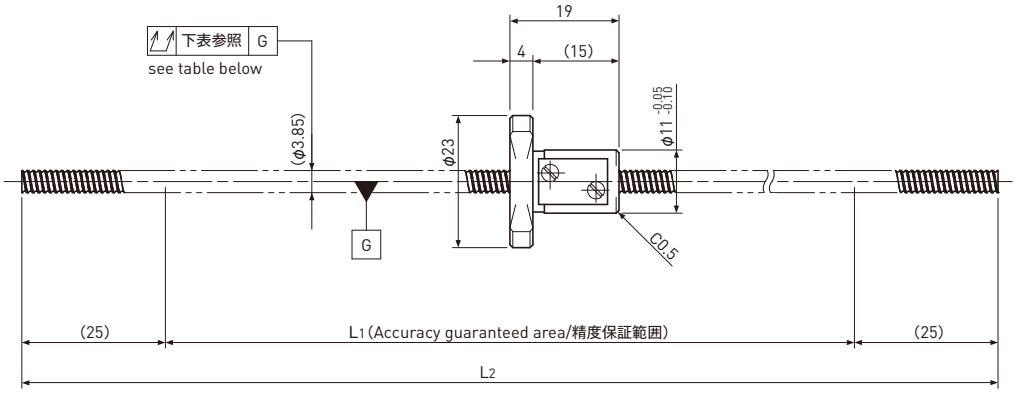


Unit(単位):mm

| Ball Screw Specifications　諸元 | |
|---|---|
| Ball size　ボール径 | φ0.8 |
| Number of thread　条数 | 1 |
| Thread direction　巻方向 | Right　右 |
| Shaft root dia.　ねじ軸谷径 | φ3.3 |
| Number of circuit　循環数 | 2.7×1 |
| Shaft, Nut material<br>軸、ナット材質 | SCM415H |
| Surface hardness<br>ねじ部表面硬度 | HRC58～62<br>(Thread area) |
| Anti-rust treatment<br>防錆処理 | Anti-rust oil<br>防錆油 |

Unit(単位):mm

| Ball Screw Model<br>ボールねじ型番 | Travel<br>ストローク | Grade<br>精度 | Shaft length<br>ねじ軸長さ | | Lead accuracy<br>リード精度 | | Total Run-out<br>全振れ | Axial play<br>軸方向すきま | Preload Torque<br>予圧トルク<br>Nm | Basic Load Rating<br>基本定格荷重　N | |
|---|---|---|---|---|---|---|---|---|---|---|---|
| | | | $L_1$ | $L_2$ | Travel deviation<br>代表移動量誤差<br>$e_p$ | Variation<br>変動<br>$V_{300}$ | | | | Dynamic<br>動定格荷重<br>Ca | Static<br>静定格荷重<br>Coa |
| SR0402-250R250C7 | 180 | Ct7 | 200 | 250 | ±0.06 | 0.05 | 0.200 | ～0.020 | — | 420 | 570 |
| SR0402-250R250C10 | 180 | Ct10 | 200 | 250 | ±0.28 | 0.21 | 0.400 | ～0.050 | | | |

Note)Please designate end-journal profile with your sketch.　注)軸端の追加工は図面とともにご指示ください。