Standard products in stock SG series
标准库存品 SG系列

SG1002 | Shaft dia.(轴径)ϕ10 Lead(导程)2mm | C3&C5

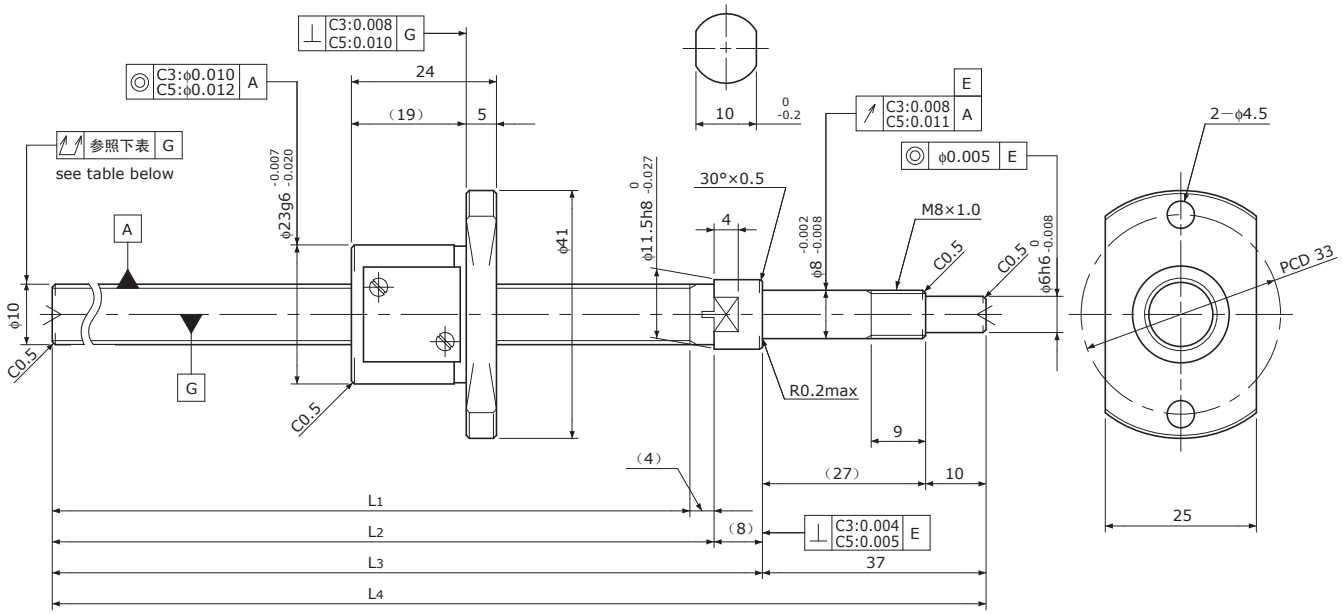

Unit(单位):mm

Ball Screw Specifications	主要技术参数
Ball size 钢珠直径	ϕ1.5875
Number of thread 螺纹条数	1
Thread direction 螺纹旋向	Right 右旋
Shaft root dia. 丝杠轴底径	ϕ8.6
Number of circuit 循环数	3.7×1
Shaft, Nut material 轴、螺母材质	SCM415H
Surface hardness 螺纹部表面硬度	HRC58～62 (Thread area)
Anti-rust treatment 防锈处理	Anti-rust oil 防锈油

Supported-side end-journal profile 支撑侧轴端加工形状

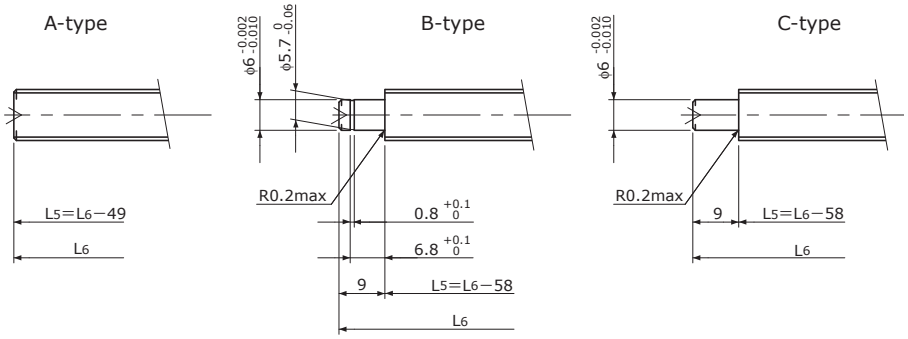

L_5: Thread length after end-journal machining. 追加加工后的螺纹部长度
L_6: Total length after end-journal machining. 追加加工后的总长

Support-unit Recommendation 推荐的支架组件			
	Supported-side	支撑侧 :	MSU-8CS/8GS, EF8
	Fixed-side	固定侧 :	MSU-8C/8G, EK8

D-type : Other than the above. 上述以外的形状

Unit(单位):mm

Ball Screw Model 滚珠丝杠型号	Travel 行程	Grade 精度	Shaft length 丝杠轴长度				Lead accuracy 导程精度		Total Run-out 全跳动	Axial play 轴向间隙	Preload Torque 预压扭矩 Nm	Basic Load Rating 基本额定负载 N	
			L_1	L_2	L_3	L_4	Travel deviation 代表移动量误差 e_p	Variation 波动 V_u				Dynamic 额定动负载 Ca	Static 额定静负载 Coa
SG1002-111R160C3	85	C3	111	115	123	160	±0.010	0.008	0.035	0 Spacer Ball 间隔钢珠 (1:1)	0.006～0.030	1750	2700
SG1002-161R210C3	135	C3	161	165	173	210	±0.010	0.008	0.040				
SG1002-211R260C3	185	C3	211	215	223	260	±0.012	0.008	0.040				
SG1002-261R310C3	235	C3	261	265	273	310	±0.012	0.008	0.040				
SG1002-111R160C5	85	C5	111	115	123	160	±0.020	0.018	0.040	～0.005	—	2700	5300
SG1002-161R210C5	135	C5	161	165	173	210	±0.020	0.018	0.055				
SG1002-211R260C5	185	C5	211	215	223	260	±0.023	0.018	0.055				
SG1002-261R310C5	235	C5	261	265	273	310	±0.023	0.018	0.055				

Note)Please refer to p-A206 for order code of end-journal machining. 注)追加加工的公称型号指定方式请参照p-A206。