Standard products in stock SR series
标准库存品 SR系列

SR1202K | Compact Nut / 紧凑型螺母 | Shaft dia.(轴径)ϕ12 Lead(导程)2mm | Ct7&Ct10

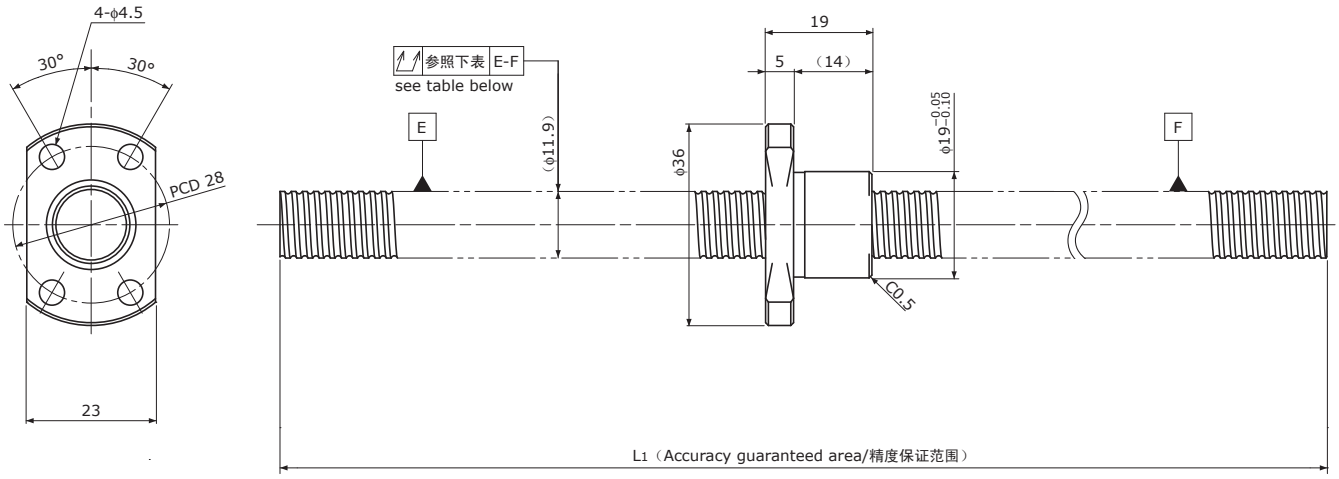

Unit(单位):mm

Ball Screw Specifications		主要技术参数
Ball size 钢珠直径		ϕ1.2
Number of thread 螺纹条数		1
Thread direction 螺纹旋向		Right 右旋
Shaft root dia. 丝杠轴底径		ϕ11.0
Number of circuit 循环数		1×3
material 材质	Shaft 轴	S55C
	Nut 螺母	SCM415H
Surface hardness 螺纹部表面硬度		HRC58～ (Thread area)
Anti-rust treatment 防锈处理		Anti-rust oil 防锈油

Unit(单位):mm

Ball Screw Model 滚珠丝杠型号	Travel 行程	Grade 精度	Shaft length 丝杠轴长度		Lead accuracy 导程精度		Total Run-out 全跳动	Axial play 轴向间隙	Preload Torque 预压扭矩 Nm	Basic Load Rating 基本额定负载 N	
			L_1	L_2	Travel deviation 代表移动量误差 e_p	Variation 波动 V_{300}				Dynamic 额定动负载 Ca	Static 额定静负载 Coa
SR1202K-280R280C7	250	Ct7	280	—	±0.04	—	0.080	～0.020	—	1600	3700
SR1202K-280R280C10	250	Ct10	280	—	±0.19	—	0.160	～0.050			

Note)Please designate end-journal profile with your sketch. 注)轴端的追加加工请结合图纸进行指示。