# SRT0801 | Shaft dia.(轴径)ϕ8 Lead(导程)1mm | Ct7&Ct10

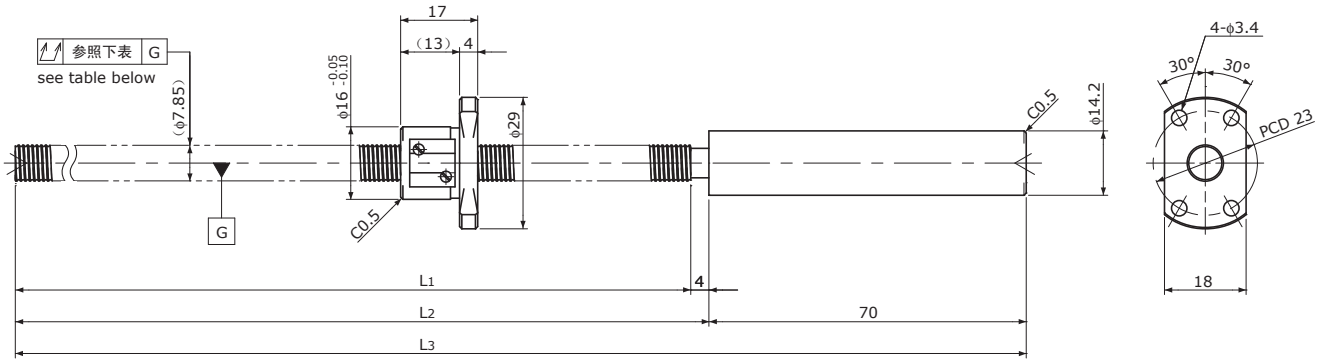


Unit(单位):mm

| Ball Screw Specifications 主要技术参数 | | |
|---|---|---|
| Ball size 钢珠直径 | | ϕ0.8 |
| Number of thread 螺纹条数 | | 1 |
| Thread direction 螺纹旋向 | | Right 右旋 |
| Shaft root dia. 丝杠轴底径 | | ϕ7.3 |
| Number of circuit 循环数 | | 3.7×1 |
| Material 材质 | Shaft 轴 | SCM415H+SUS303 |
| | Nut 螺母 | SCM415H |
| Surface hardness 螺纹部表面硬度 | | HRC58～ (Thread area) |
| Anti-rust treatment 防锈处理 | | Anti-rust oil 防锈油 |

End-journal profile 轴端加工形状 Supported-side 支撑侧

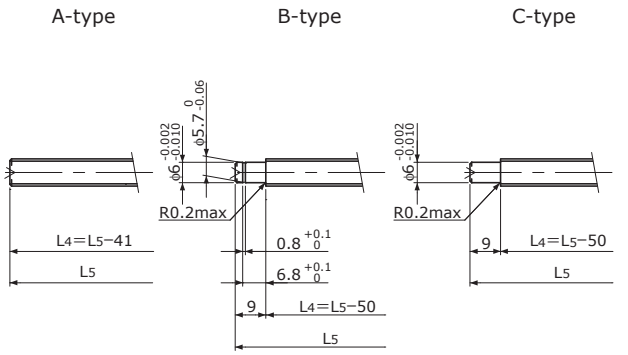


Fixed-side 固定侧

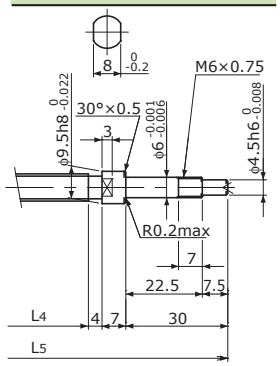


L4: Thread length after end-journal machining. 追加加工后的螺纹部长度
L5: Total length after end-journal machining. 追加加工后的总长

| Support-unit Recommendation 推荐的支架组件 | | | |
|---|---|---|---|
| | Supported-side | 支撑侧 : | MSU-6CS/6GS, EF6 |
| | Fixed-side | 固定侧 : | MSU-6C/6G, EK6 |

D-type : Other than the above. 上述以外的形状

Unit(单位):mm

| Ball Screw Model 滚珠丝杠型号 | Travel 行程 | Grade 精度 | Shaft length 丝杠轴长度 | | | Lead accuracy 导程精度 | | Total Run-out 全跳动 | Axial play 轴向间隙 | Preload Torque 预压扭矩 Nm | Basic Load Rating 基本额定负载 N | |
|---|---|---|---|---|---|---|---|---|---|---|---|---|
| | | | $L_1$ | $L_2$ | $L_3$ | Travel deviation 代表移动量误差 $e_p$ | Variation 波动 $V_{300}$ | | | | Dynamic 额定动负载 Ca | Static 额定静负载 Coa |
| SRT0801-196R270C7 | 175 | Ct7 | 196 | 200 | 270 | ±0.03 | — | 0.080 | ～0.020 | — | 780 | 1650 |
| SRT0801-356R430C7 | 335 | Ct7 | 356 | 360 | 430 | ±0.06 | 0.05 | 0.120 | | | | |
| SRT0801-196R270C10 | 175 | Ct10 | 196 | 200 | 270 | ±0.13 | — | 0.160 | ～0.050 | | | |
| SRT0801-356R430C10 | 335 | Ct10 | 356 | 360 | 430 | ±0.24 | 0.21 | 0.240 | | | | |

Note)Please refer to p-A287 for order code of end-journal machining. 注)追加加工的公称型号指定方式请参照p-A287。